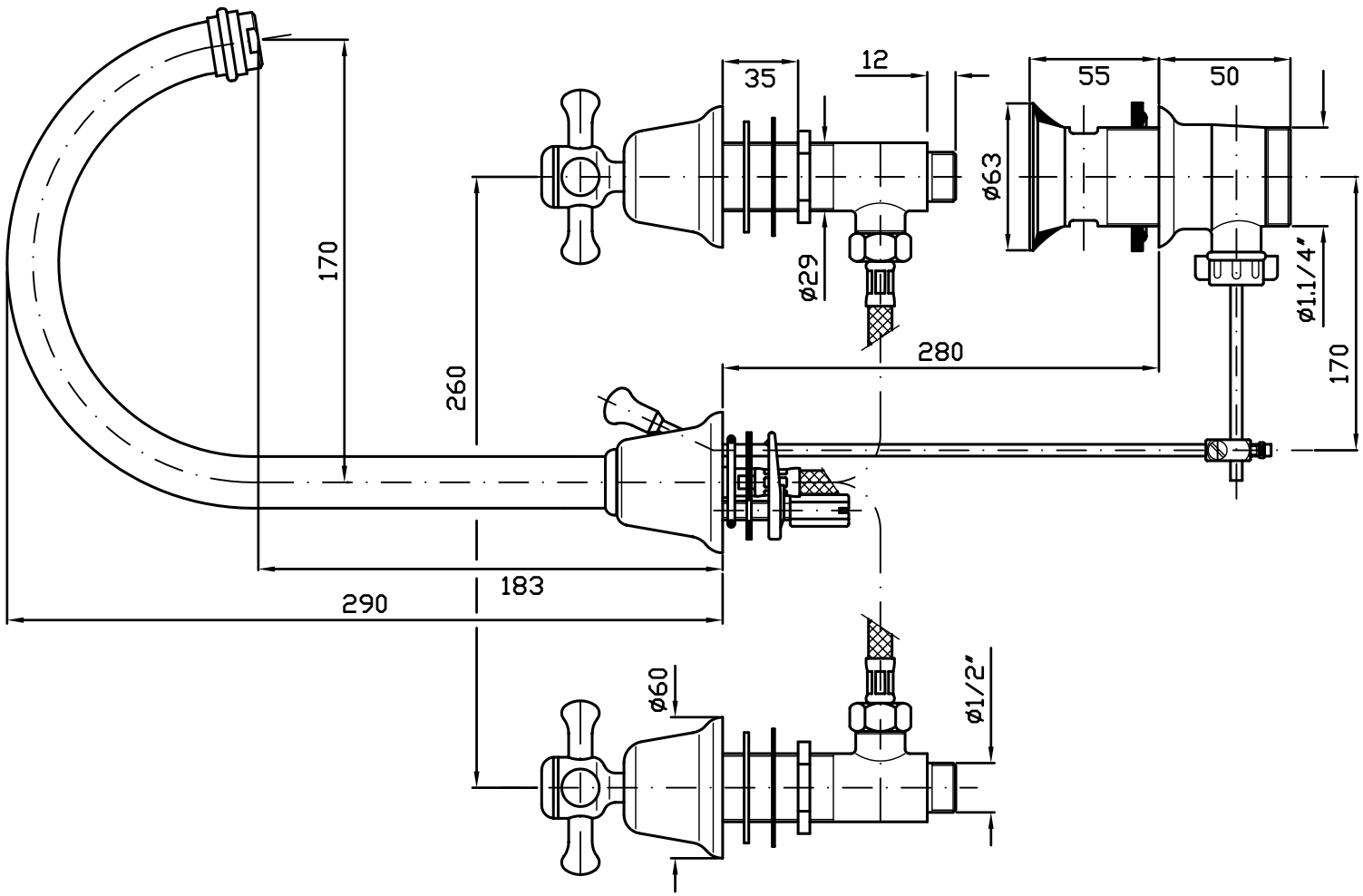

ZUCCHETTI RUBINETTERIA S.p.A.		Dis.n° Z46253	CP		
Denominazione BATTERIA LAVABO					Descrizione della modifica
Cod.art.		Compl.n°		U.M.: mm	Materiale / Tratt.
Scala 1:2	Rev. 00	P I	R T P	D G	Peso gr. / Peso fin.
	Data	10/01/97			Misure / Finitura
	Firma				TOLLERANZE GENERALI: Grezzo — Angoli: ±45' – sp. ±0.20 – dim. ±0.50
Sost.il		Sost.dal			Finito — Angoli: ±20' – dim. e ø <75 ±0.10 – >75 ±0.20

A.13

Proprietà riservata – Riproduzione vietata