DISEGNO DEFINITIVO
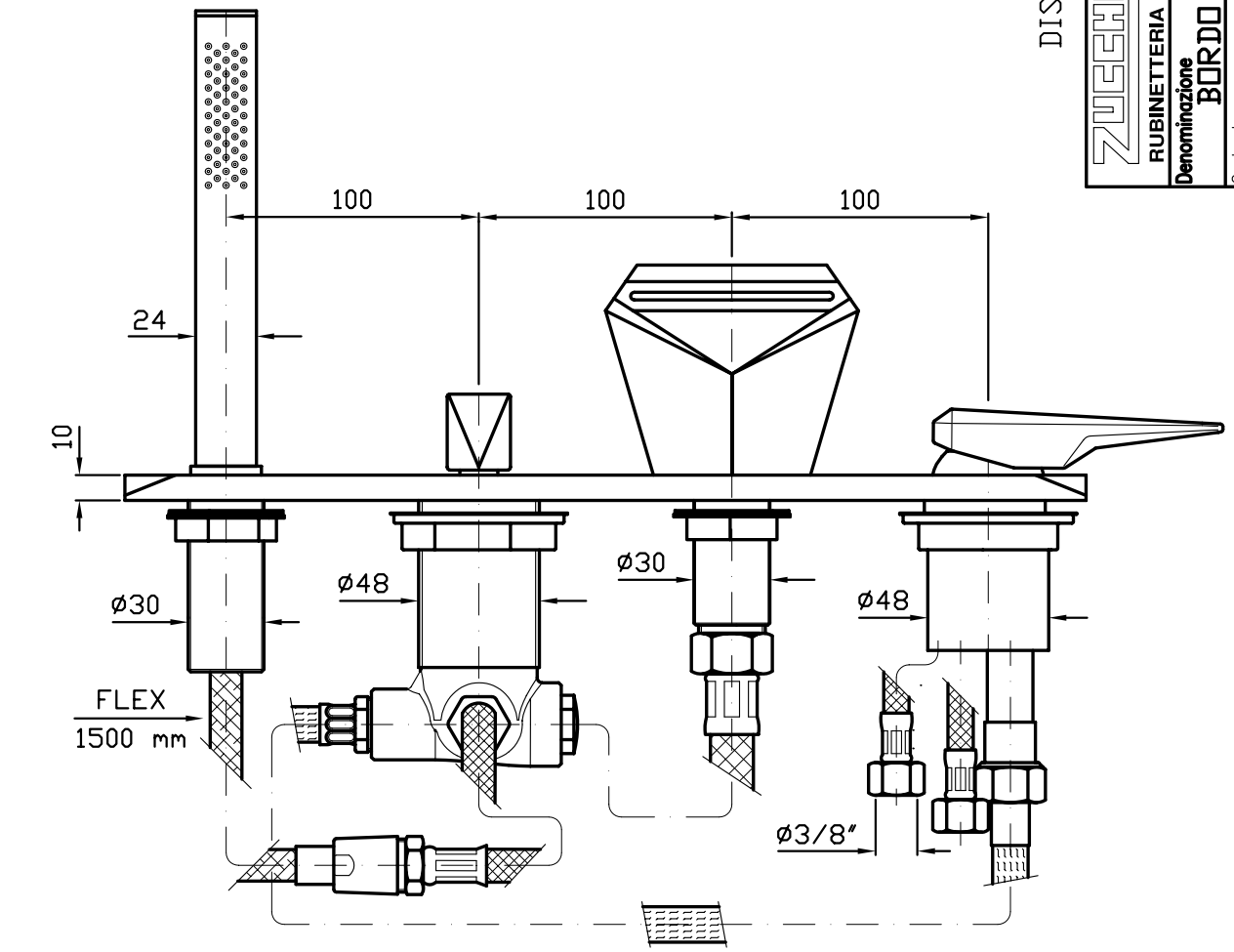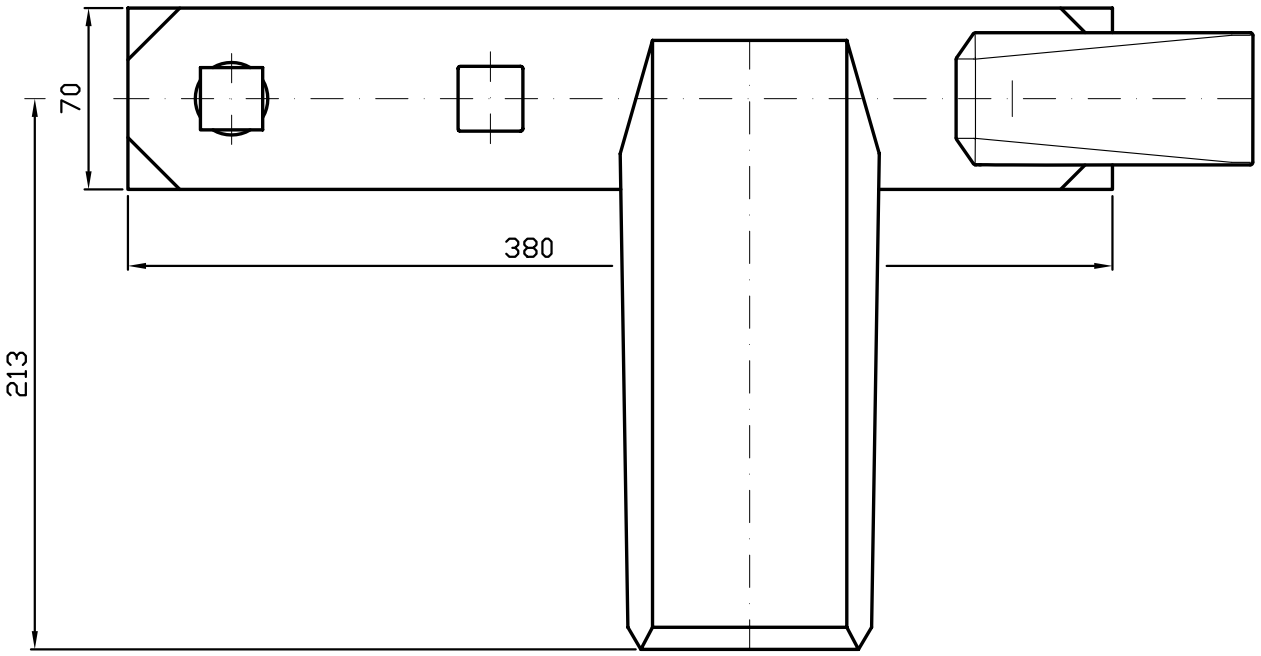
| | |
|---|---|
| ZUCCHETTI RUBINETTERIA S.p.A. | Dis.n° ZW1465 CP |
| Denominazione | BORDO VASCA -WOSH- |
| Cod.art. | Compl.n° |
| Scala 1:2 | Rev. 00 |
| | Data 06/11/07 |
| | Firma |
| U.M.: mm | D G |
| | R T P |
| | P I |
| Sost.dal | |
| Sost.il | |