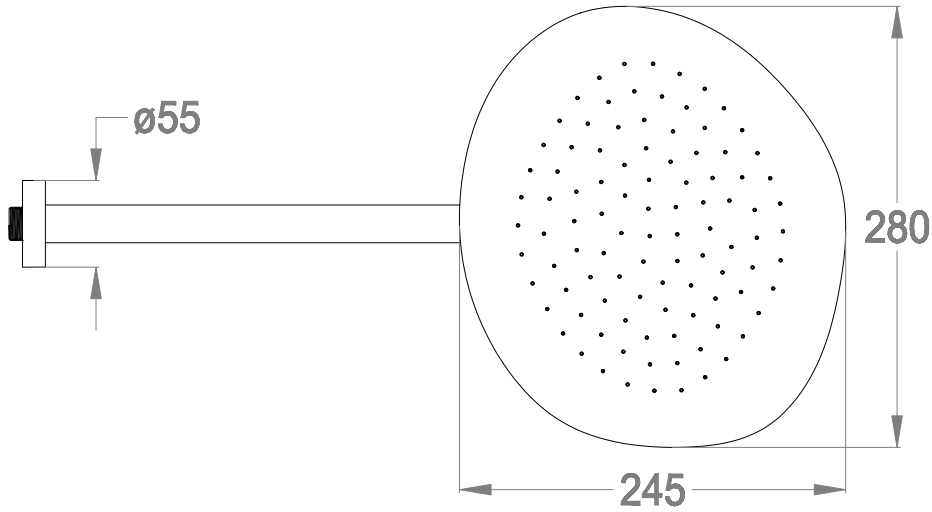
ø55
280
245

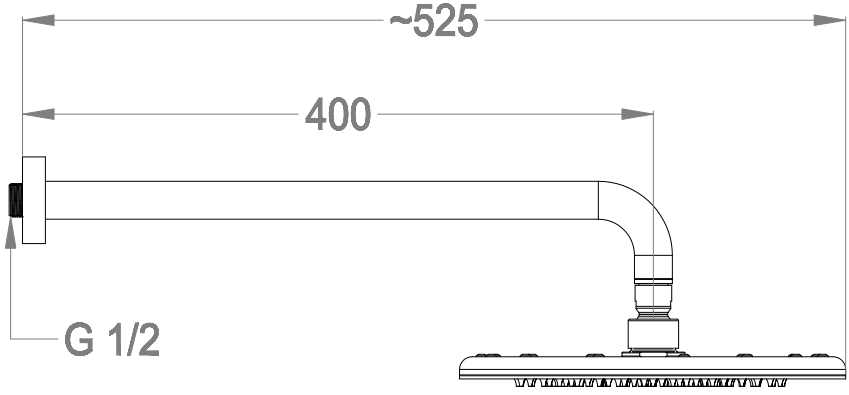
~525
400
G 1/2